

Shutterstock / ID: 1042568218 | © Jenson

ARNOLD®
BlueFastening Systems

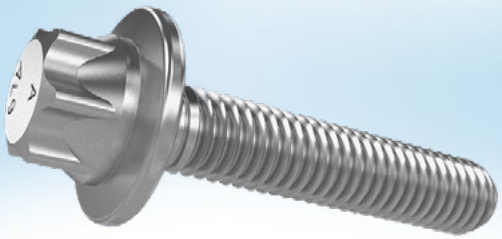

ARNOLD TV PRESENTS ARNOLD TV PRÄSENTIERT



Alufast®

Verbindung mit Leichtigkeit

Marktanforderungen

- Steigende Verwendung von Leichtmetallen im Automobilbau
- Steigende Forderungen nach CO_2 Reduzierung
- Bauraumoptimierung
- Gewichtsreduzierung
- Zunehmende Forderung bzgl. optimaler Werkstoffpaarung
- Verringerung der Gesamtverbindungskosten
- Elektrifizierung
- Flexibilität

ARNOLD bietet die Lösung

Alufast®
Schrauben aus Aluminium

ARNOLD UMFORMTECHNIK bietet eine umfangreiche Auswahl an Videos und Animationen. Scannen Sie einfach den QR Code oben oder besuchen Sie unsere Web-site und entdecken unseren YouTube-Kanal ARNOLD TV.

www.arnold-fastening.com

Alufast®
Produktprogramm

Schrauben aus Aluminium mit Alufast®



Inserts aus Aluminium mit Eco-Sert®

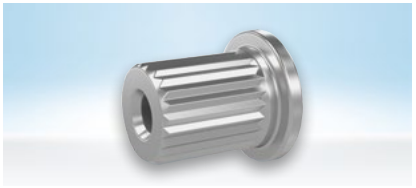

Formteile aus Aluminium mit Conform® Al

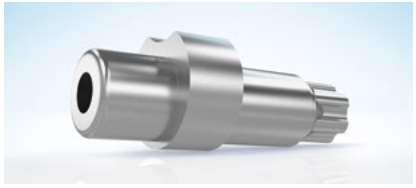

Vormontierte Teile aus Aluminium mit Captec®



Alufast®
Vorteile

Material / Werkstoff
Gewicht
Verbindungseigenschaften
Betriebssicherheit
Thermische Beständigkeit

Korrosionsbeständigkeit
Schraubenmontage
Mehrmalige Schraubenmontage
Gestaltungsmöglichkeiten und Geometrie
Herstellbarkeit

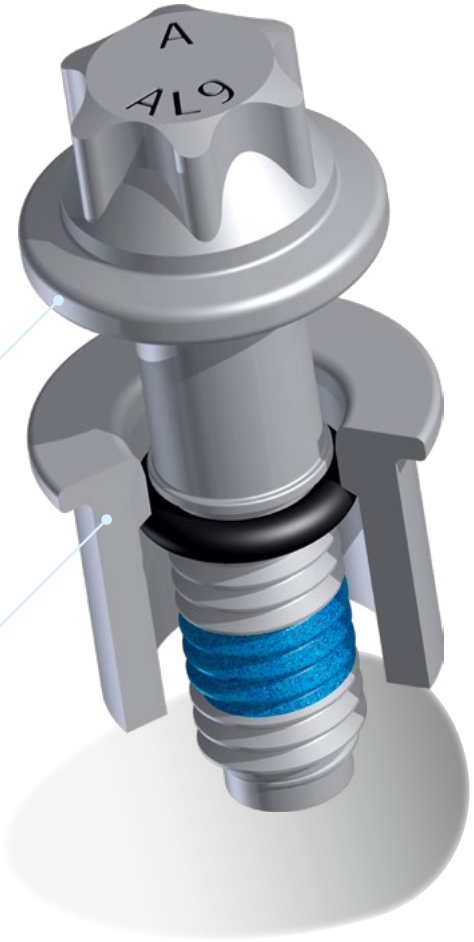

Baugruppe aus Schraube (EN AW 6056) und Formteil (EN AW 5754), sicher montiert durch einen O-Ring.

Technische Vorteile von Alufast®

- Reduzierung der Einschraubtiefe
- Gewichtseinsparung
- Dichte von Aluminium
- Hohe Montagesicherheit
- Erhalt der Vorspannkraft
- Sehr gute Korrosionsbeständigkeit
- Verbindungslösungen für Leichtmetalle

Kaufmännische Vorteile von Alufast®

- Einsparung zusätzlicher Korrosionsschutzmaßnahmen
- Sekundäreinsparungseffekte
- Verkürzung von Montagezeiten
- Reduzierung der Gesamtverbindungskosten

Mehr erfahren
über Alufast®, Schrauben aus Aluminium und deren Anwendungen.

www.arnold-fastening.com

ARNOLD UMFORMTECHNIK GmbH & Co. KG
Carl-Arnold-Strasse 25 | D-74670 Forchtenberg-Ernsbach | T +49 7947 821-0 | F +49 7947 821-111 | info@arnold-fastening.com | www.arnold-fastening.com

AUM · Hela · ARN_2025_003J · KDV · 0,5' - 11/25 © by ARNOLD UMFORMTECHNIK GmbH & Co. KG · Technische Änderungen vorbehalten · Nachdruck, auch auszugsweise, nur mit Genehmigung.